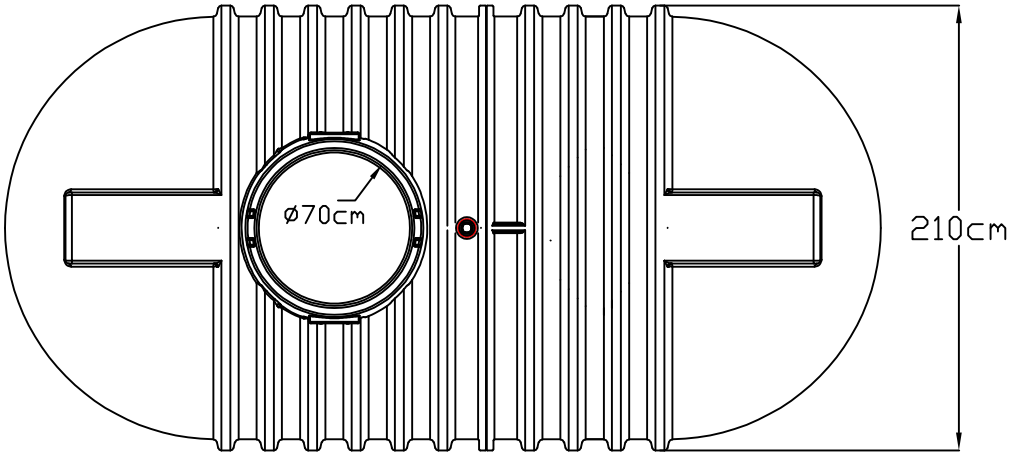

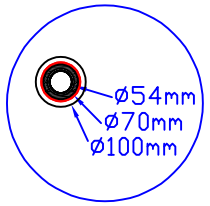

ventilazione

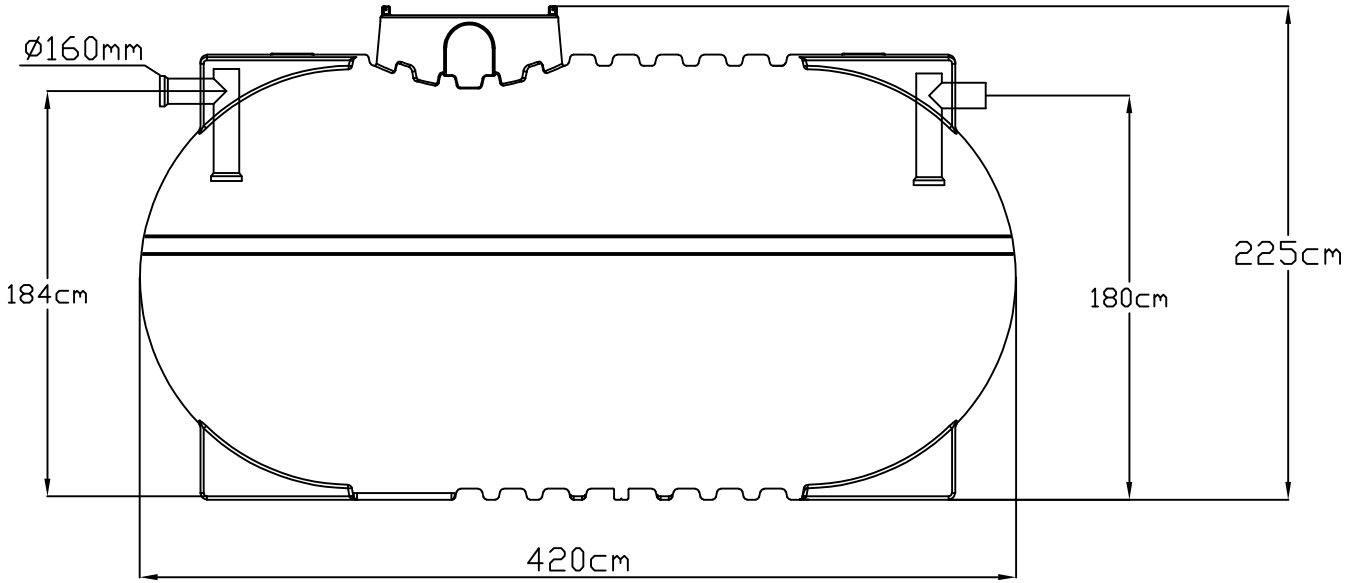

Parametri Progettuali
Vol. sed. = 4000lt
Vol. dig. = 6000lt

	DISEGNATO	CONTROLLATO	APPROVATO	VERIF.NORME	QUOTE TOLLERANZA	SCALA	Timbro
DATA					5%	NO	
FIRMA							

Zetaplast

Imhoff IM1040

Uff.Tecnico

FOGLIO 1 DI 1