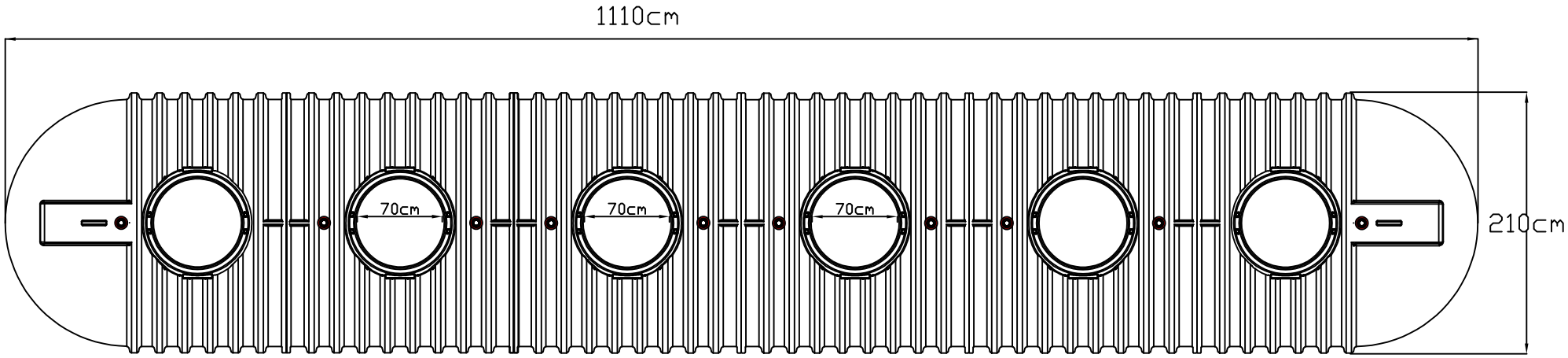

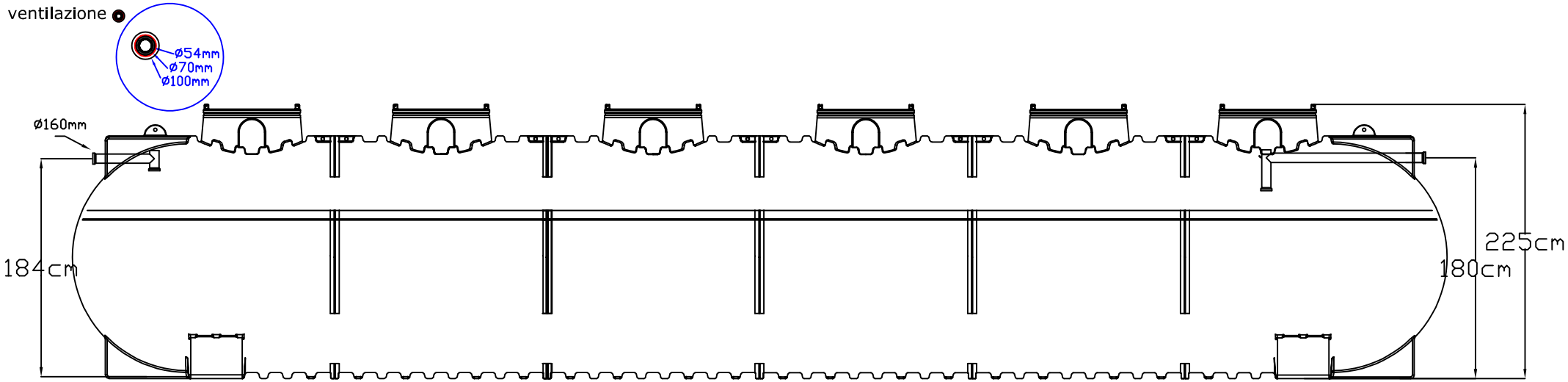

Parametri Progettuali
Vol. tot. > 30000lt
Vol. sed. = 8000lt
Vol. dig. = 21600lt

	DISEGNATO	CONTROLLATO	APPROVATO	VERIF.NORME	QUOTE TOLLERANZA	SCALA	Timbro
DATA					5%	/	
FIRMA							

Zetaplast

Imhoff IM2160

Uff.Tecnico

FOGLIO 1 DI 1