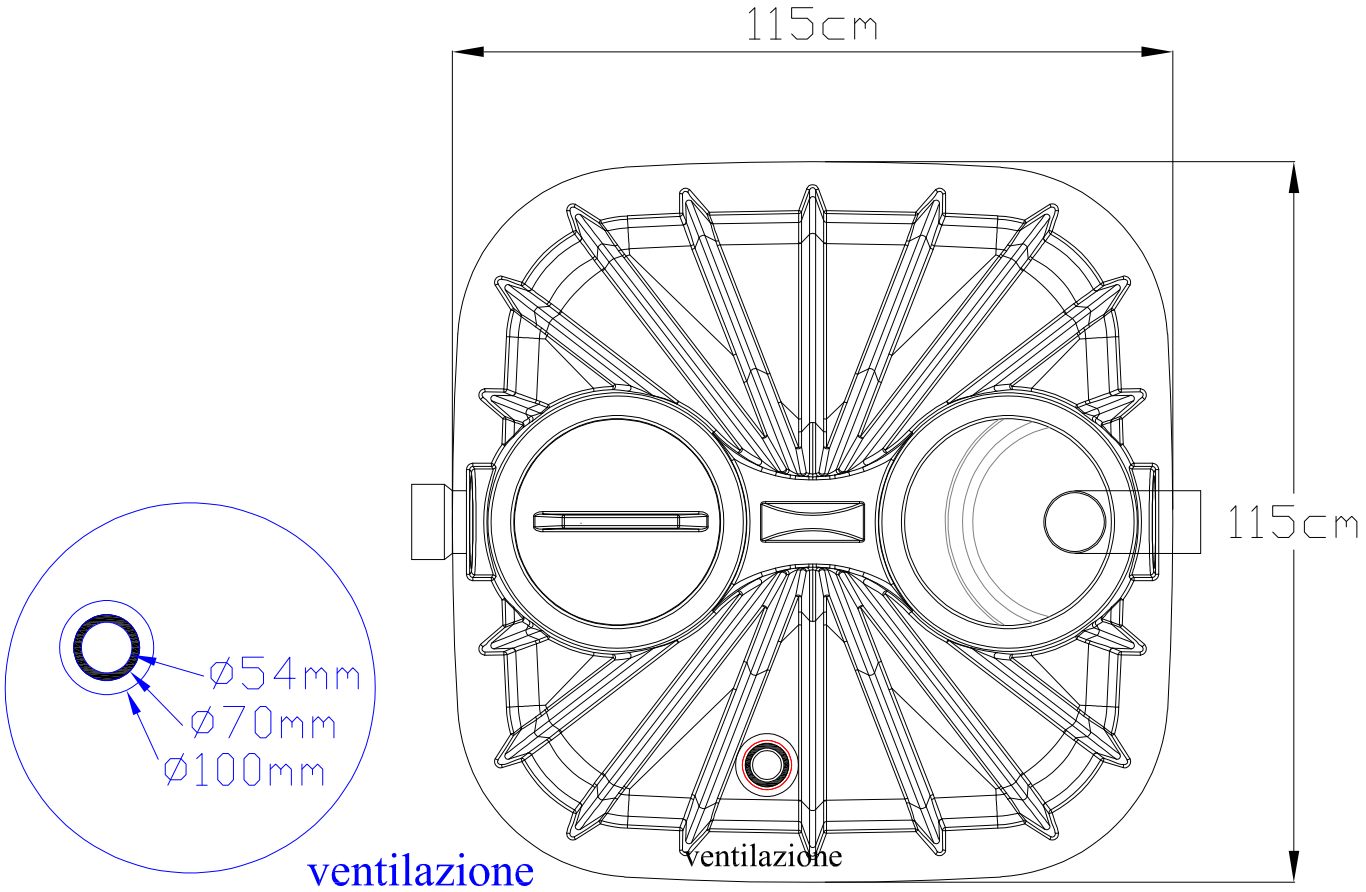


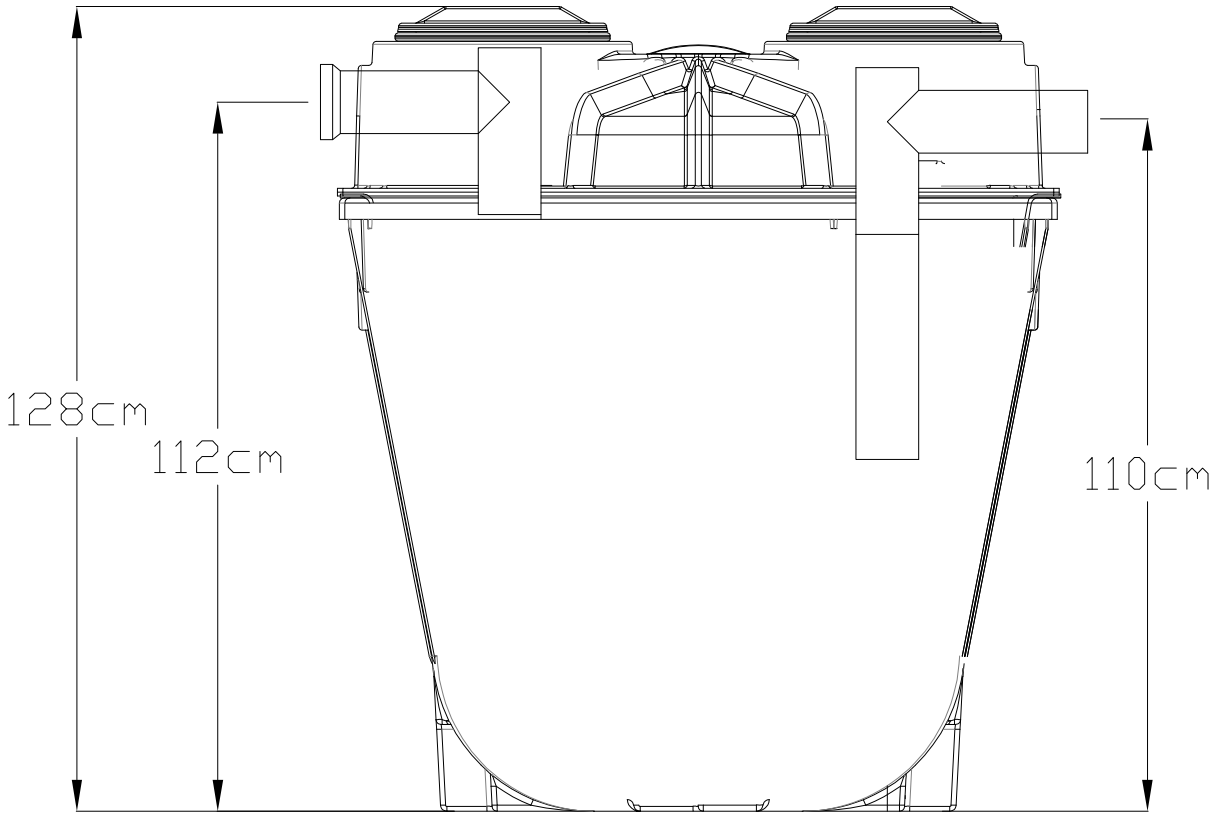


Volume 900 litri

| | DISEGNATO | CONTROLLATO | APPROVATO | VERIF.NORME | QUOTE TOLLERANZA | SCALA | Timbro |
|---|---|---|---|---|---|---|---|
| DATA | | | | | 5% | NO | |
| FIRMA | | | | | | | |

**Zetaplast**

***settica SET012***

Uff.Tecnico

FOGLIO 1 DI 1